HÖLLVIKEN

Monteringsanvisning Höllviken 2024-02-07 ver.2.2



TIPS!
På nordhem.se finns produkt-blad, skötselråd etc

Monteringsanvisningen gäller följande modeller:

Mått (LxBxH):	Art. nr.	Material	RSK-nr.
1250x725x590	BHL1270SLE	Akryl	7336114
1250x725x590	BHL1270NLE	Nordurit®	7336113

Innehåll:

- Installation med L-panel s.2-6
- Installation med frontpanel s.7-11
- Inbyggnad av badkar s.12-15

nordhem®

DET HÄR FÅR DU MED:

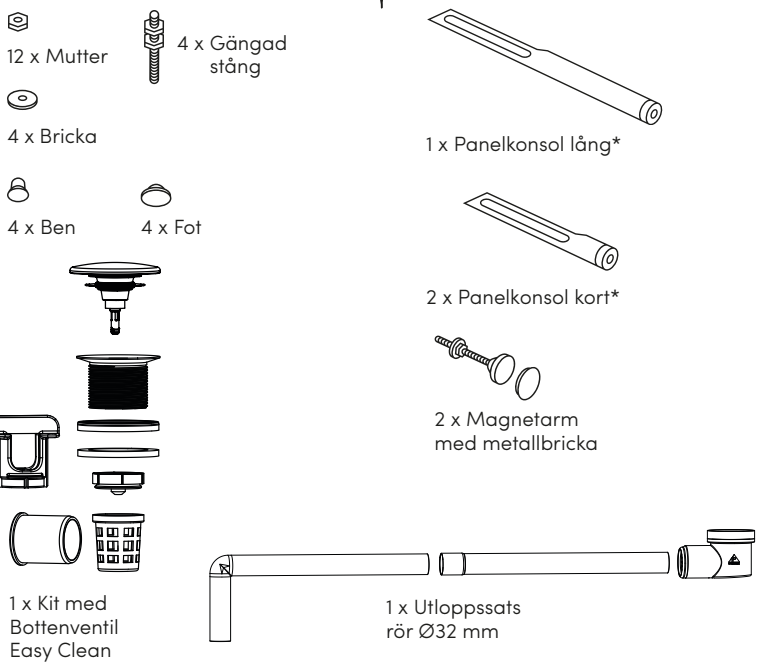

DET HÄR BEHÖVER DU:

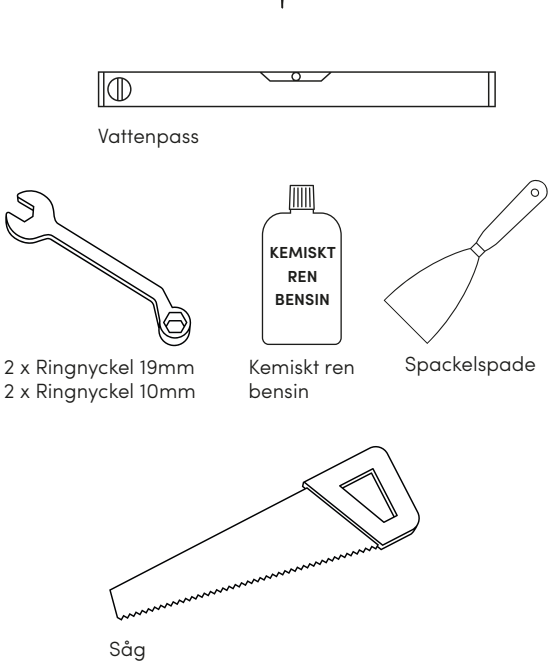

**Vid placering av L-panel enligt beskrivning nedan så används en lång och en kort konsol. Vid alternativ placering (se s.5) så används istället två korta konsoler.*

1 Vänd karet helt upp och ner. Lägg det gärna på ett mjukt underlag, ex en filt.

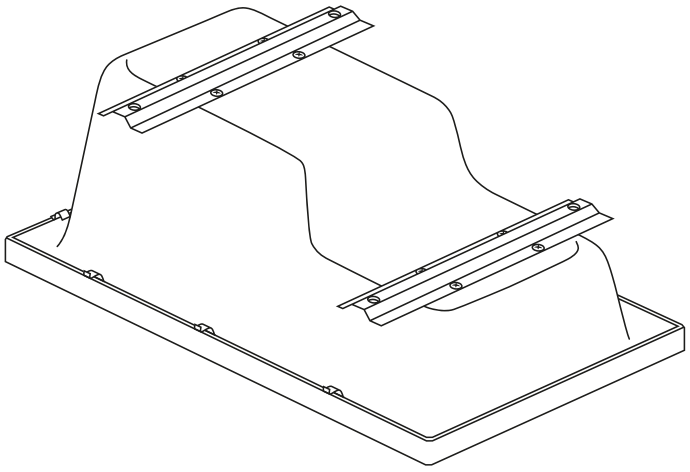

2 Skjut in panelen mellan sargkant och clip på den sida du önskar placera L-panelen (se s.5 för alternativ placering). Börja med kortsidan.
Använd gärna en spackelspade eller liknande som hjälp.

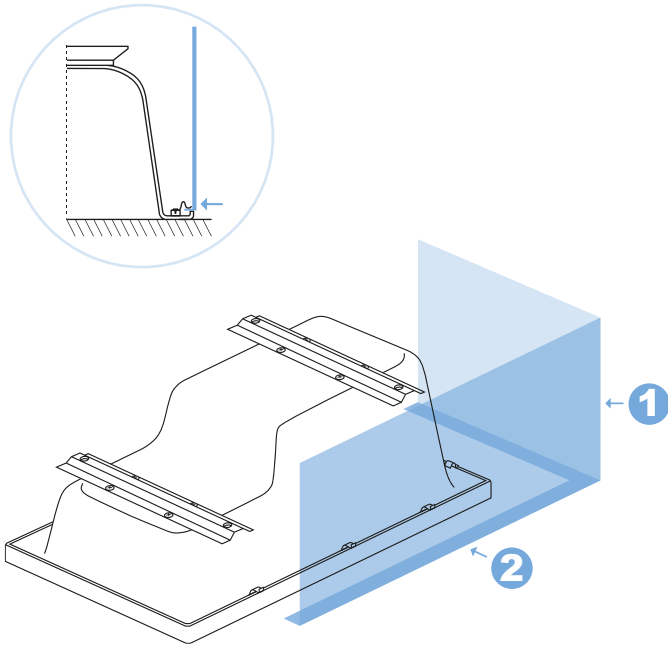

3 Montera panelstag och fötter.

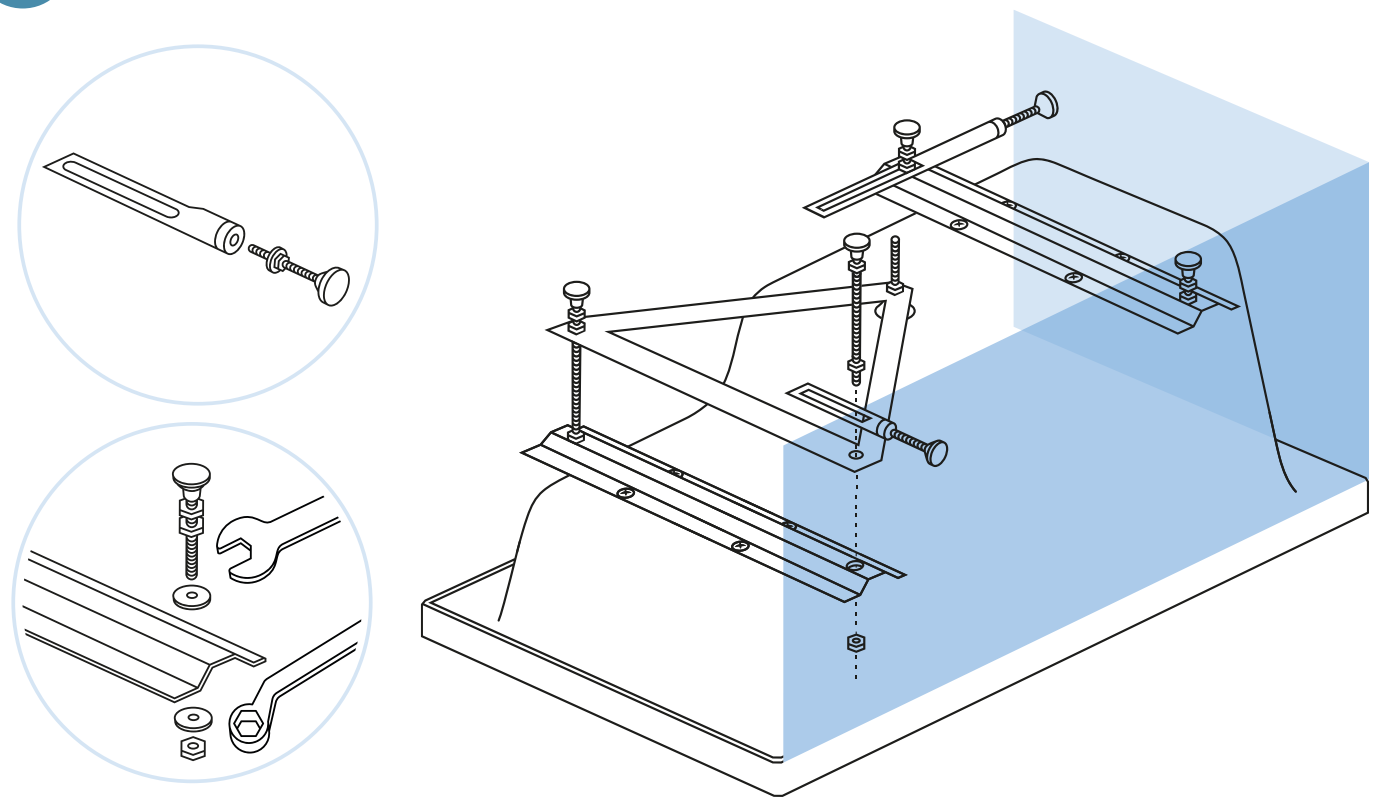

4 Justera panelstagen så att de linjerar med yttersidan på sargkanten och se till att panelen sitter rakt.

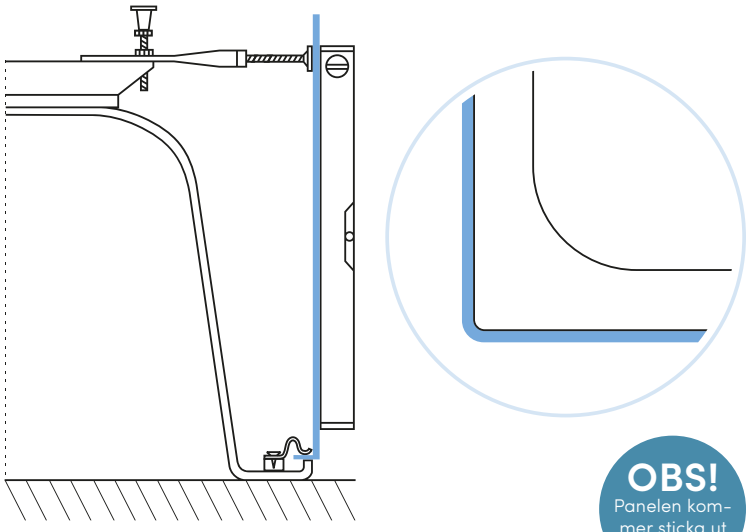

OBS!
Panelen kommer sticka ut 5-8 mm.

5 Mät höjden från underkant sarg upp till foten, den ska vara 15-20 mm högre än panelens höjd. Detta behövs både för att få luftcirkulation samt för att underlätta när panelen ska tas av.

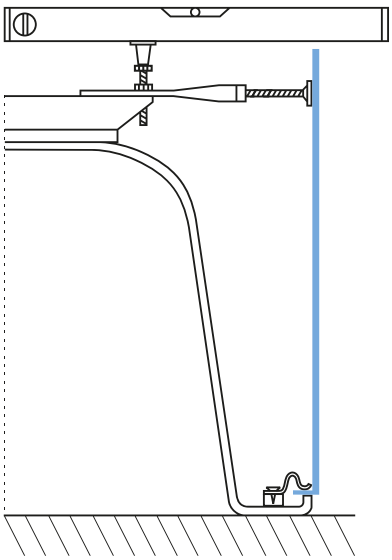

6 Rengör platsen på panelen där metall-brickan ska sitta så att tejpen fäster. Det gör du bäst med kemisk ren bensin. Ta sedan bort den dubbelhäftande tejpen på panelstaget och fäst metallbrickan på panelens insida.

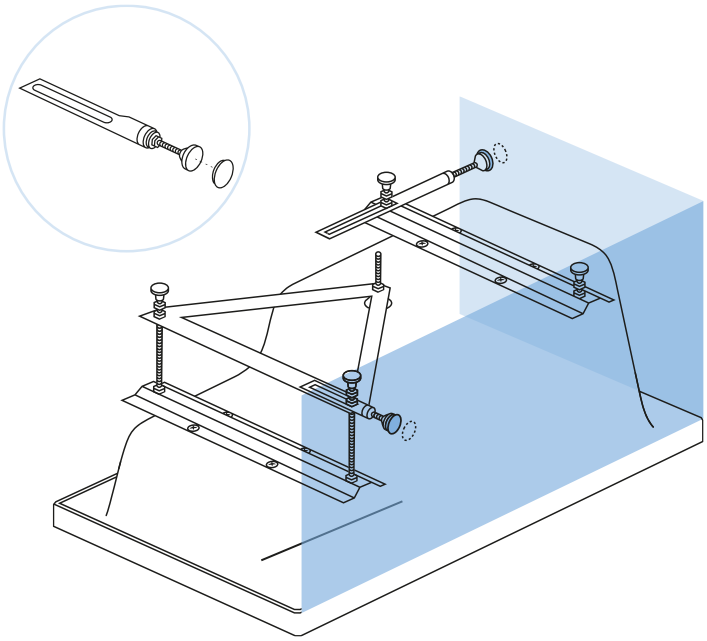

7 Avlägsna panelen och vänd på karet.

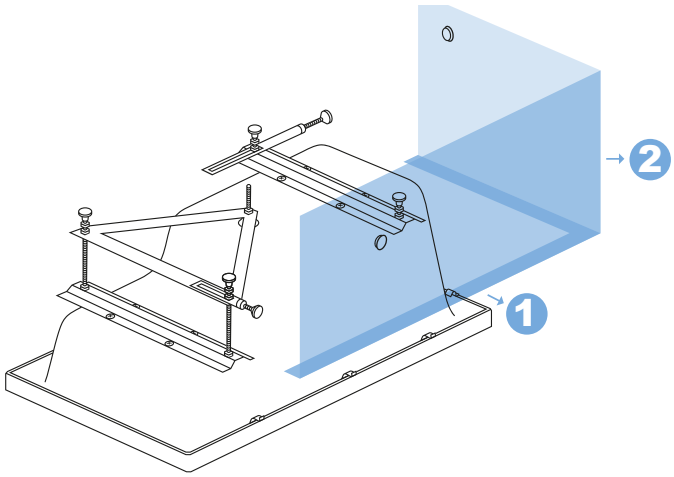

8 Placera på plats, justera så att karet är vågrätt (genom att justera fötterna).

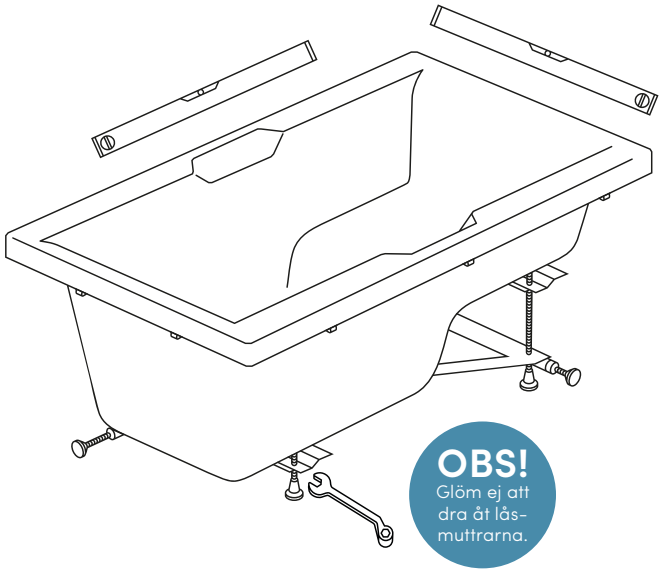

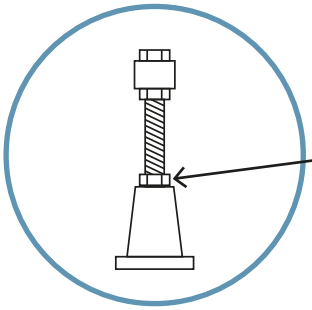

OBS! Se till att nedre muttern är fastskruvad ordentligt mot foten.

9 Montera fast kittet med Bottenventil Easy clean och utloppssats enligt instruktion nedan.

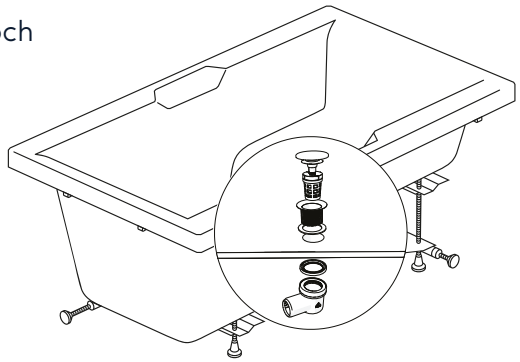

A

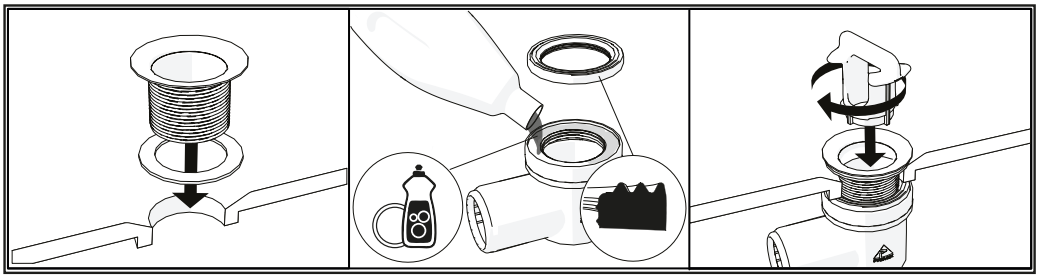

Skruva fast bottenventilen med hjälp av det medföljande verktyget. Använd smörjmedel i röret innan packningen sätts dit.

B

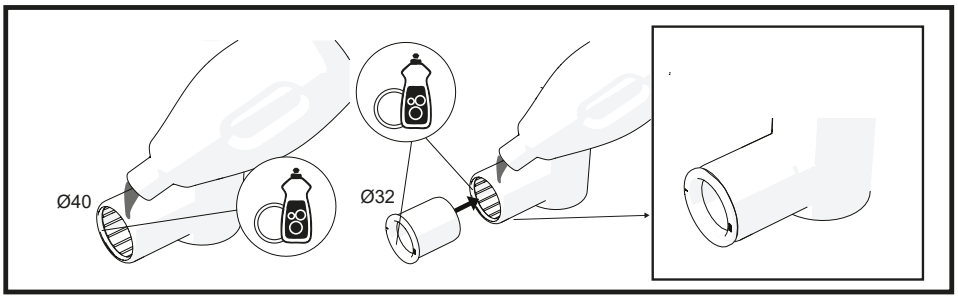

Sätt i insatsen i vinkelkopplingen. Använd smörjmedel i röret.

C

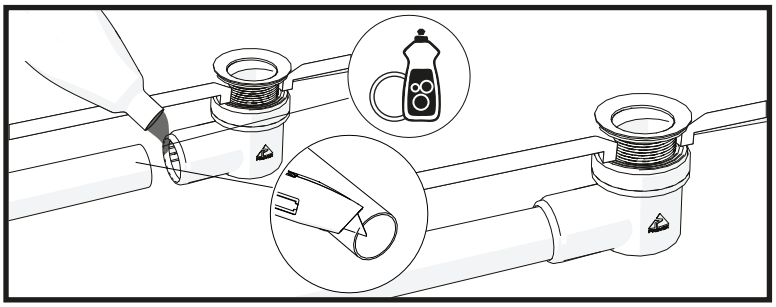

Vid behov, kapa utloppsröret till rätt längd med fintandad såg eller kniv. Anslut röret till brunnen.

D

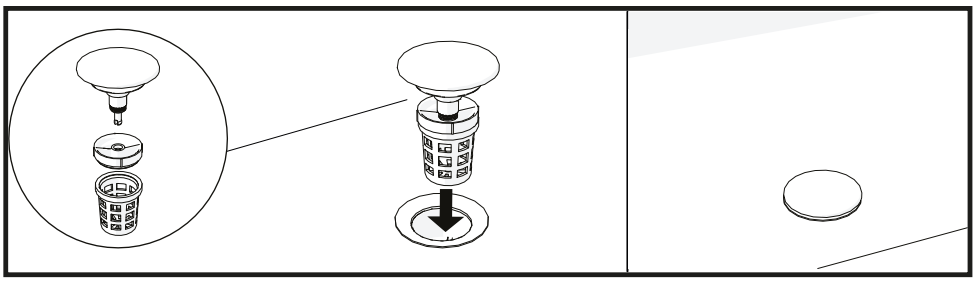

Montera ihop pop up-ventil och sätt fast silikonkorgen.

E Placera badkaret på dess önskade plats. Fyll sedan badkaret med vatten och kontrollera att inga anslutningar läcker. Tappa sedan ur vattnet.

10 Montera på panelen igen. Använd exempevis en spackelspade som hjälp.

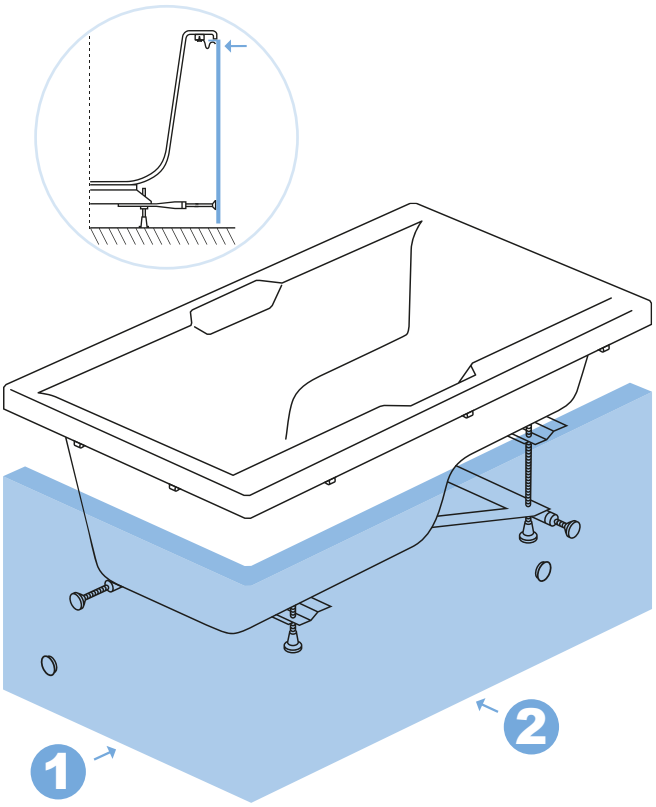

11 KLART!

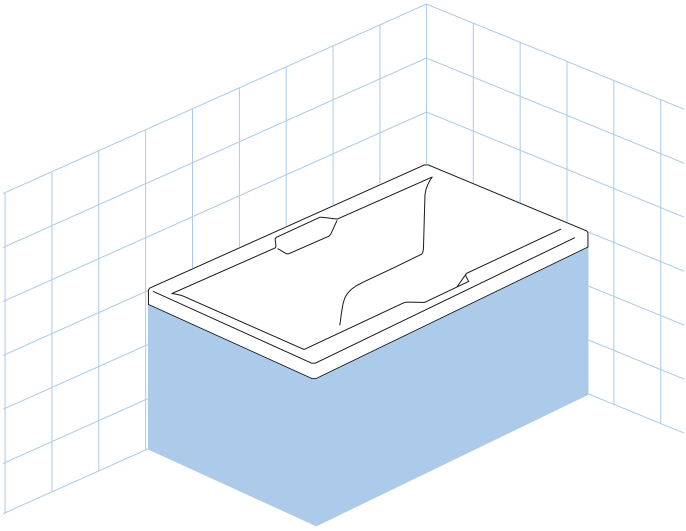

ALTERNATIV PLACERING AV L-PANELEN

Om man vill placera L-panelen så att den täcker kortsidan mot sittdelen så är det inga problem. L-panelen är vändbar och det är förberett med clips runt om badkaret.

Du följer precis samma steg som ovan, den enda förändring är i **steg 3**. Här används två korta panel-konsoler istället för en kort och en lång. Placera dem enligt ritningen nedan. Därefter följer du steg 4- 11 på motsvarande sätt.

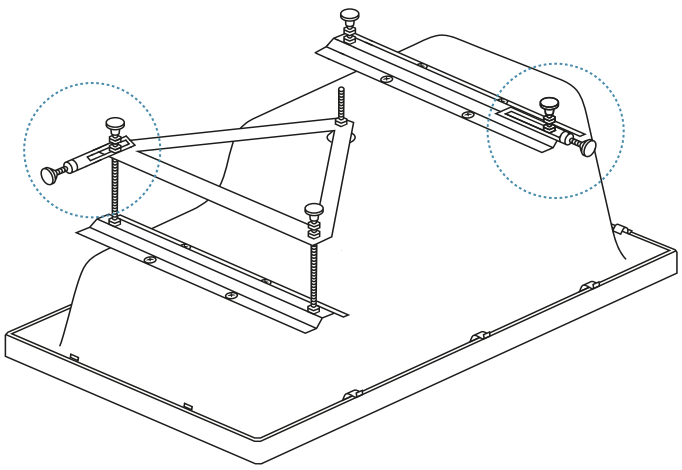

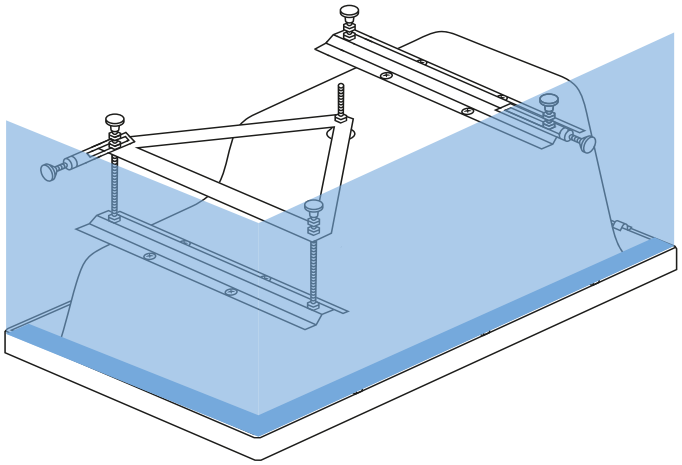

DET HÄR FÅR DU MED:

12 x Mutter

4 x Gängad stång lång

4 x Bricka

4 x Ben

4 x Fot

2 x Panelkonsol kort

2 x Magnetarm med metallbricka

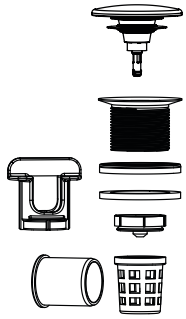

1 x Kit med Bottenventil Easy Clean

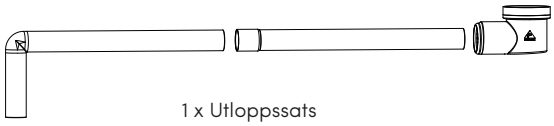

1 x Utloppssats rör Ø32 mm

DET HÄR BEHÖVER DU:

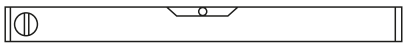

Vattenpass

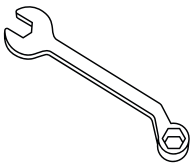

2 x Ringnyckel 19mm
2 x Ringnyckel 10mm



Kemiskt ren bensin

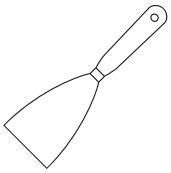

Spackelspade

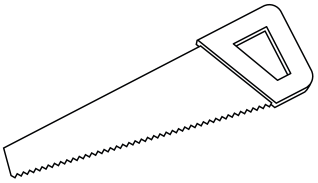

Såg

1 Vänd karet helt upp och ner. Lägg det gärna på ett mjukt underlag, ex en filt.

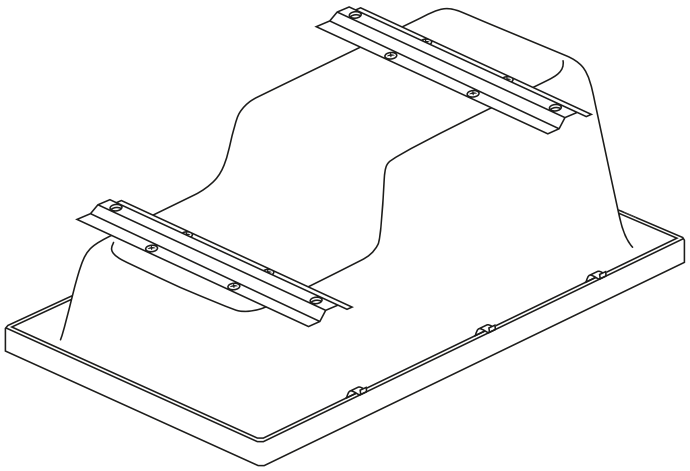

2 Skjut in panelen mellan sargkant och clip på den sida du önskar placera panelen. Använd exempevis en spackelspade som hjälp.

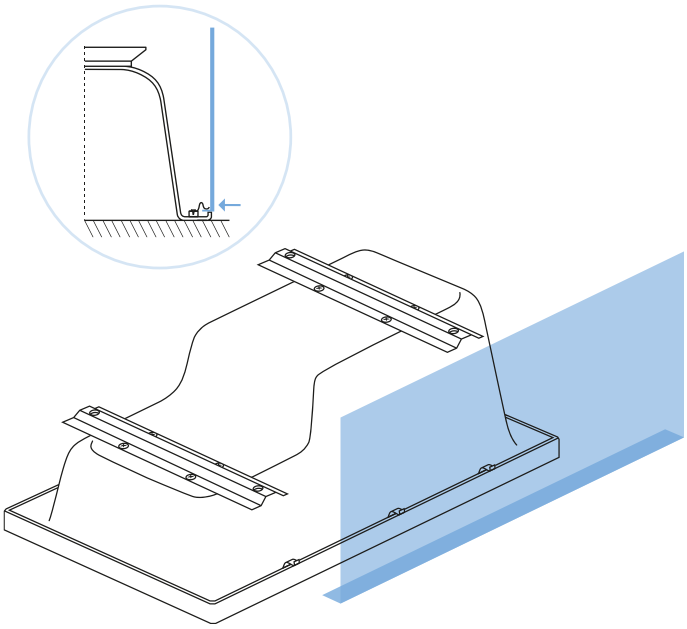

3 Montera panelstag och fötter.

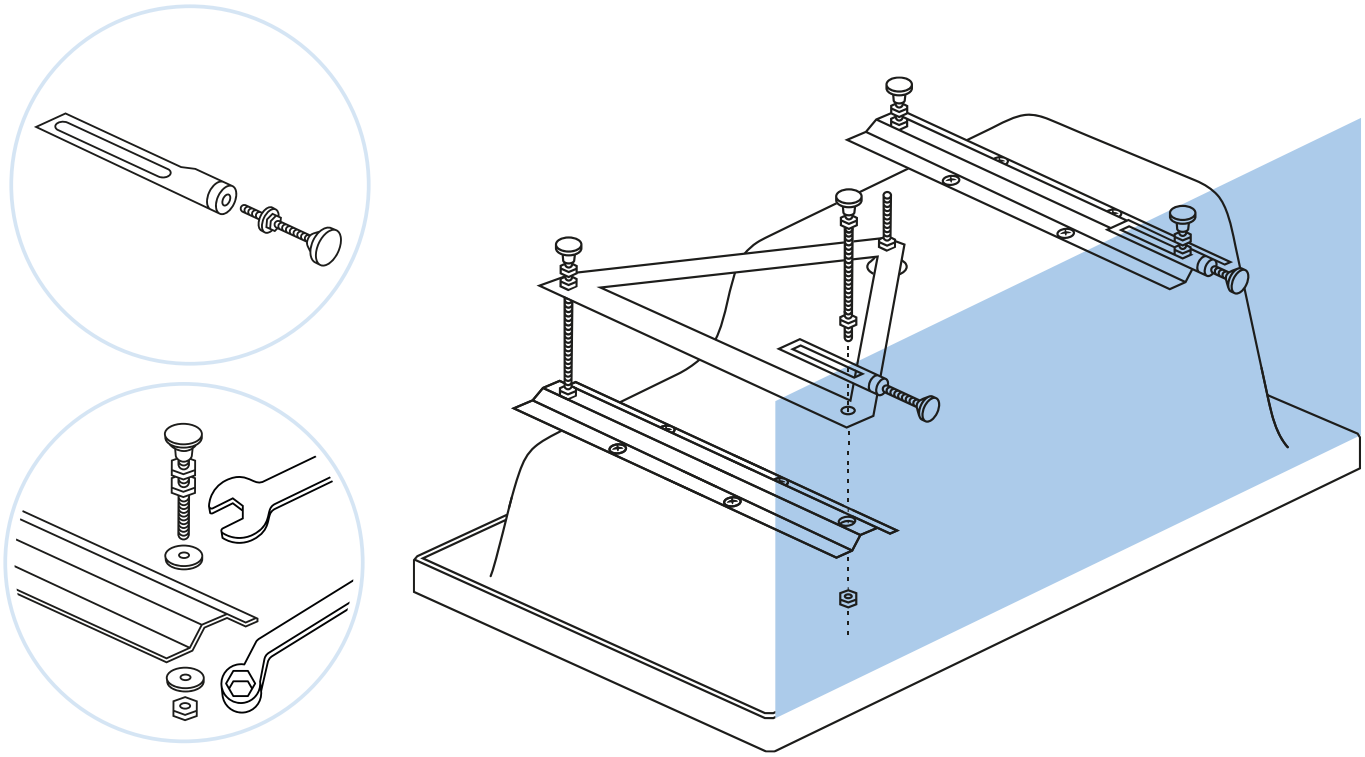

4 Justera panelstagen så att de linjerar med yttersidan på sargkanten och se till att panelen sitter rakt.

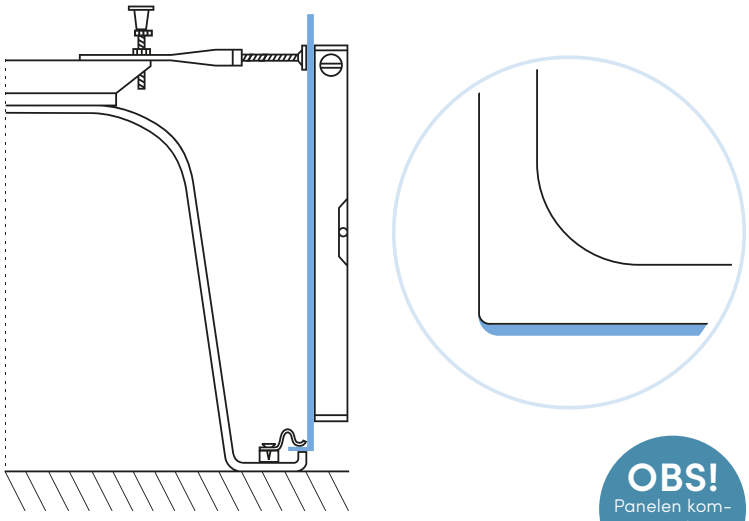

OBS!
Panelen kommer sticka ut 5-8 mm.

5 Mät höjden från underkant sarg upp till foten, den ska vara 15-20 mm högre än panelens höjd. Detta behövs både för att få luftcirkulation samt för att underlätta när panelen ska tas av.

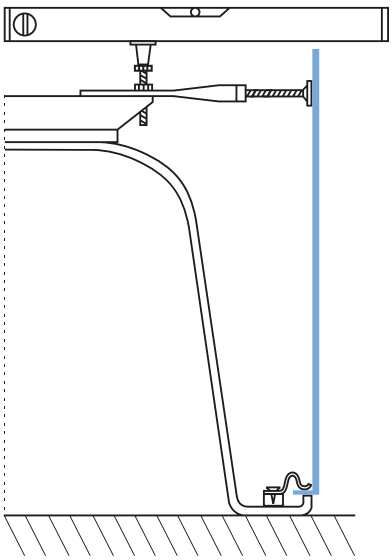

6 Rengör platsen på panelen där metallbrickan ska sitta så att tejpen fäster. Det gör du bäst med kemisk ren bensin. Ta sedan bort den dubbelhäftande tejpen på panelstaget och fäst metallbrickan på panelens insida.

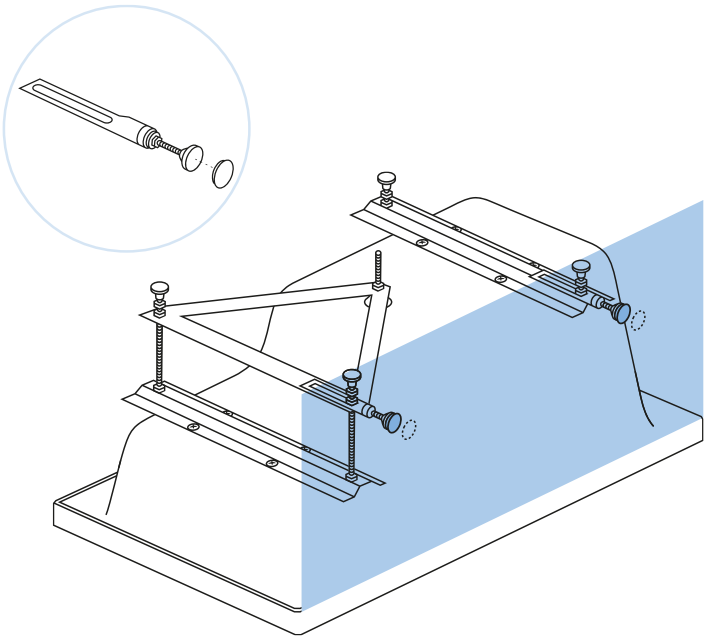

7 Avlägsna panelen och vänd på karet.

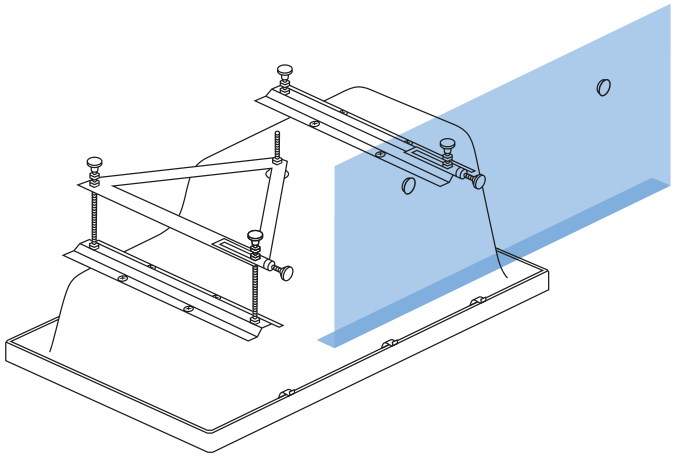

8 Placera på plats, justera så att karet är vågrätt (genom att justera fötterna).

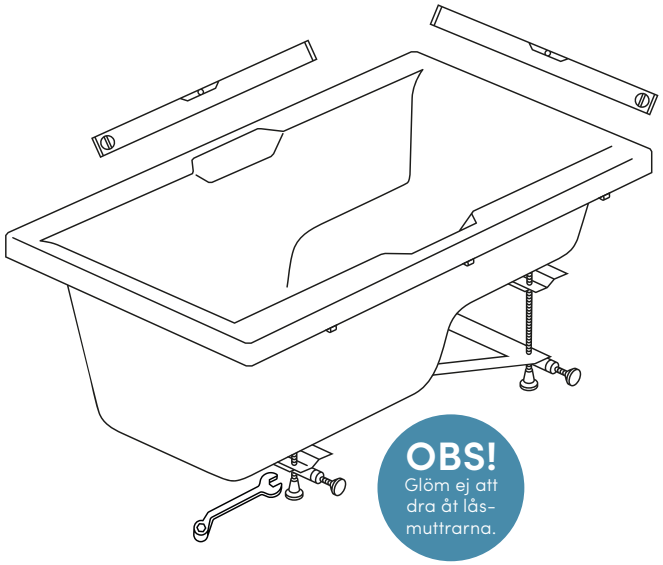

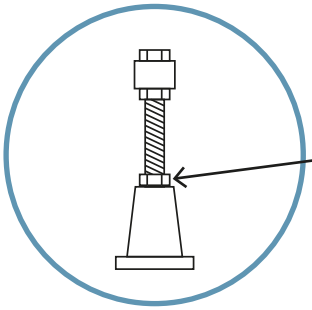

OBS! Se till att nedre muttern är fastskruvad ordentligt mot foten.

9 Montera fast kittet med Bottenventil Easy clean och utloppssats enligt instruktion nedan.

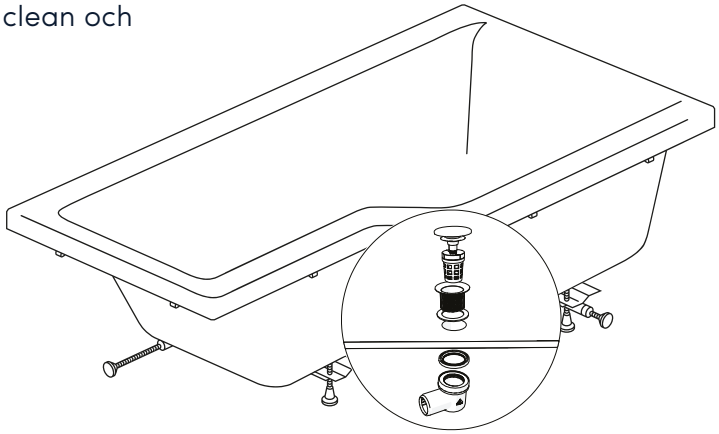

A

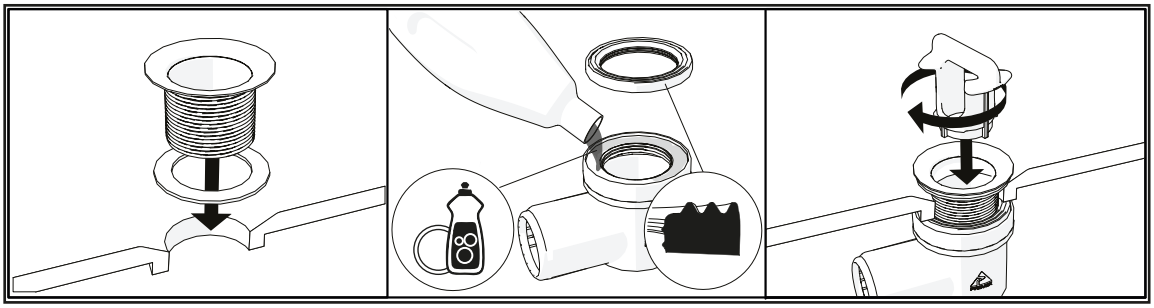

Skruva fast bottenventilen med hjälp av det medföljande verktyget. Använd smörjmedel i röret innan packningen sätts dit.

B

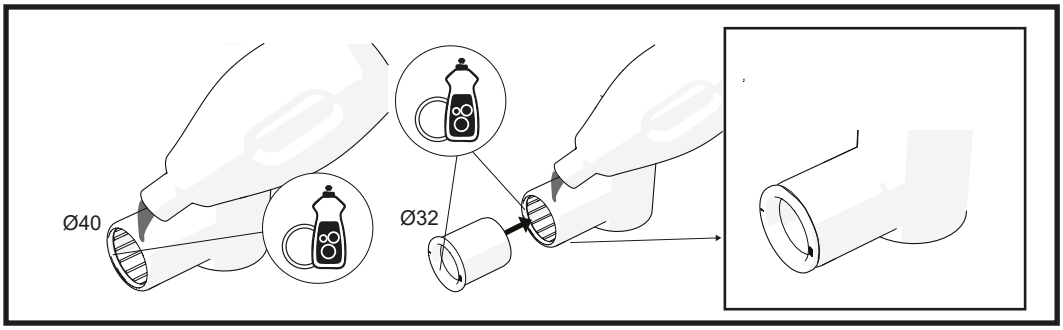

Sätt i insatsen i vinkelkopplingen. Använd smörjmedel i röret.

C

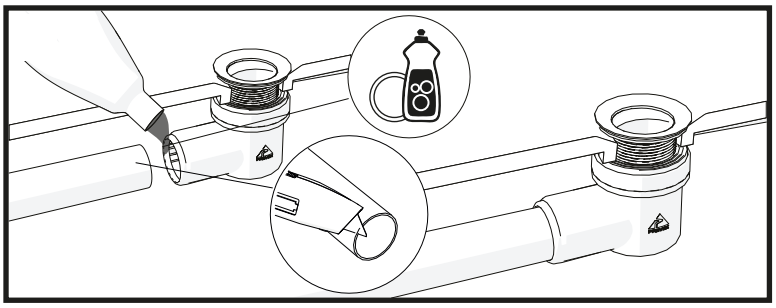

Vid behov, kapa utloppsröret till rätt längd med fintandad såg eller kniv.
Anslut röret till brunnen.

D

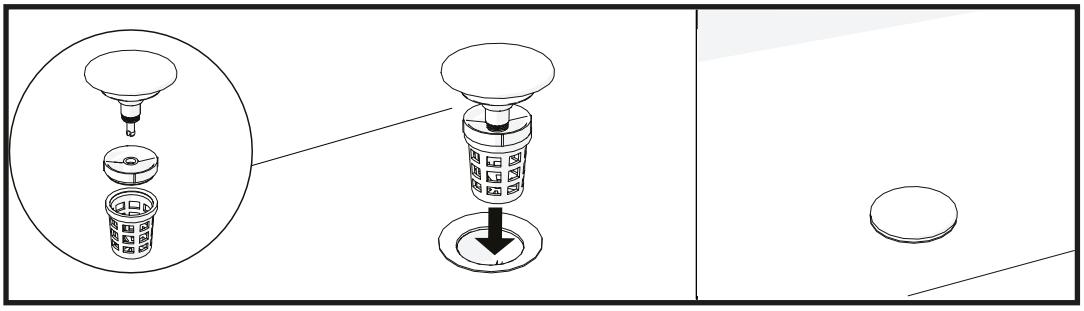

Montera ihop pop up-ventil och sätt fast silikonkorgen.

E

Placera badkaret på dess önskade plats. Fyll sedan badkaret med vatten och kontrollera att inga anslutningar läcker. Tappa sedan ur vattnet.

10

Montera på panelen igen. Använd exempevis en spackelspade som hjälp.

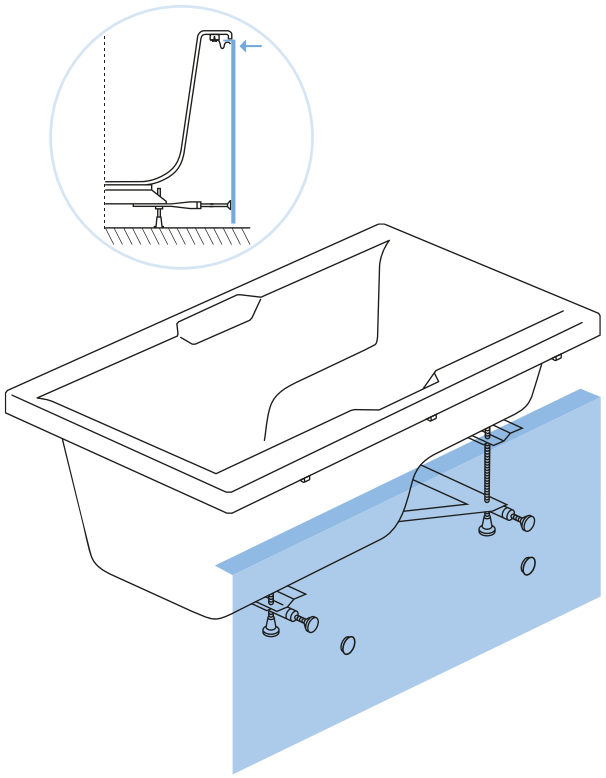

11

KLART!

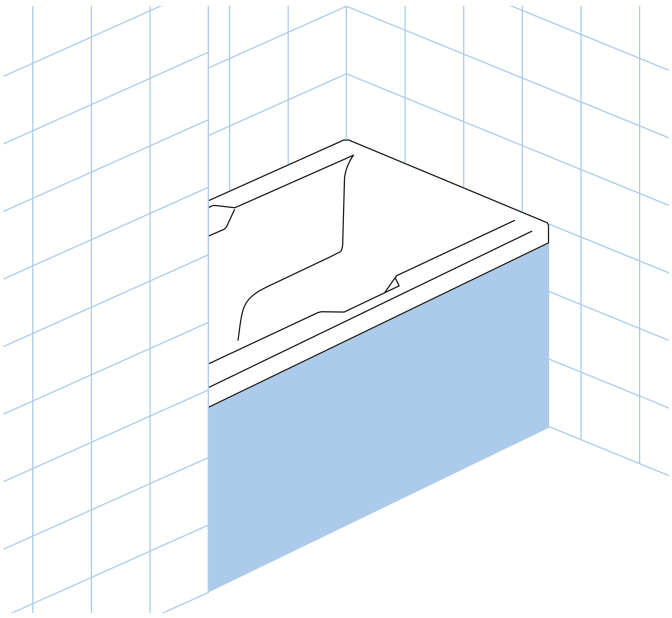

DET HÄR FÅR DU MED:

12 x Mutter

4 x Gängad stång

4 x Bricka

4 x Ben

4 x Fot

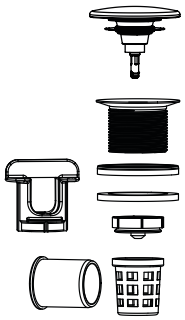

1 x Kit med
Bottenventil
Easy Clean

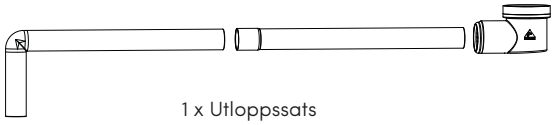

1 x Utloppssats
rör Ø32 mm

DET HÄR BEHÖVER DU:

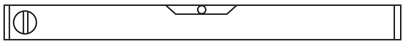

Vattenpass

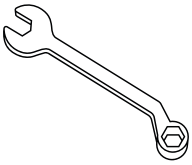

2 x Ringnyckel 19mm
2 x Ringnyckel 10mm

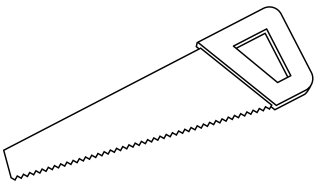

Såg

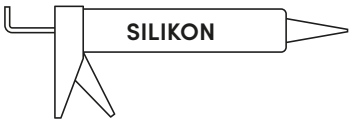

Silikon/silikonspruta

1 Vänd karet helt upp och ner. Lägg det gärna på ett mjukt underlag, ex en filt.

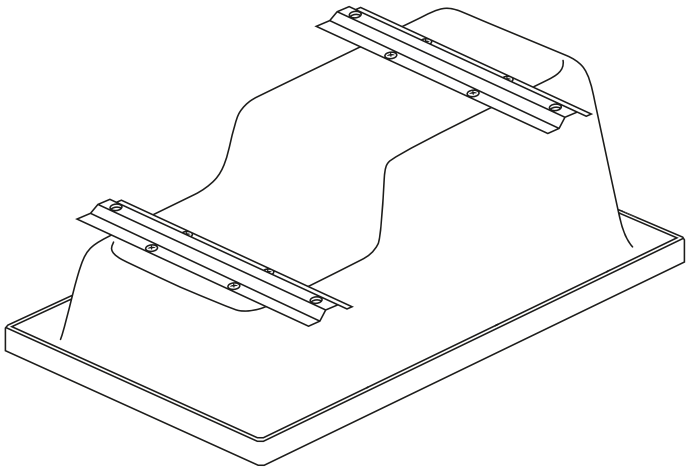

2 Montera fötter.

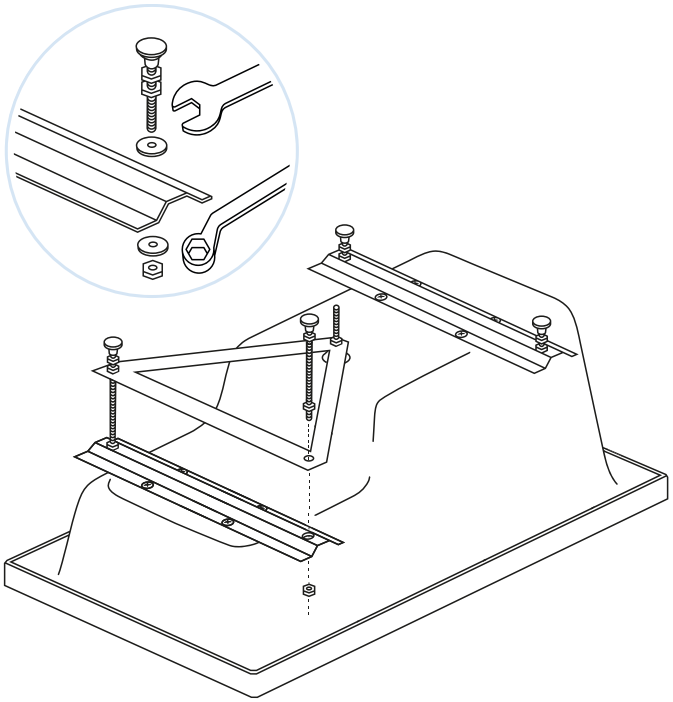

3 Placera på plats, justera så att karet är vågrätt (genom att justera fötterna).

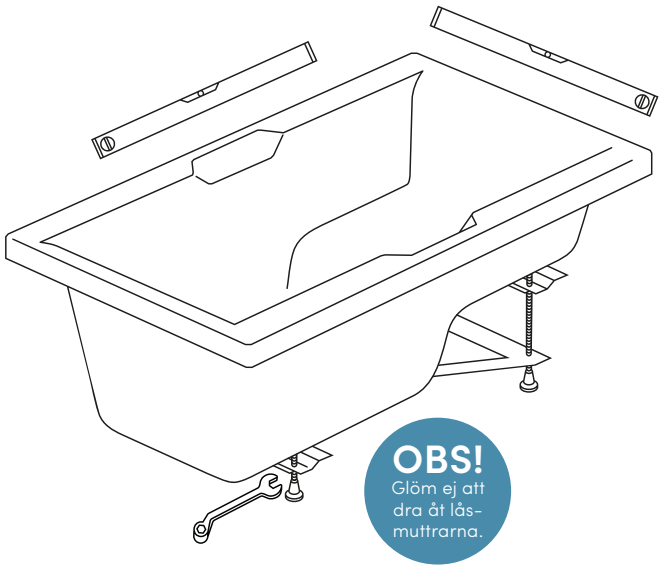

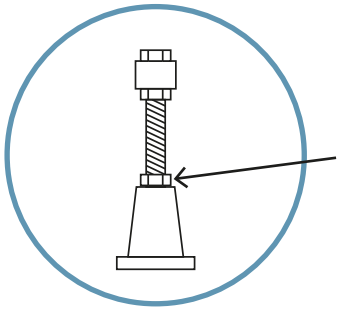

OBS! Se till att nedre muttern är fastskruvad ordentligt mot foten.

---

4 Montera fast kittet med Bottenventil Easy clean och utloppssats enligt instruktion nedan.

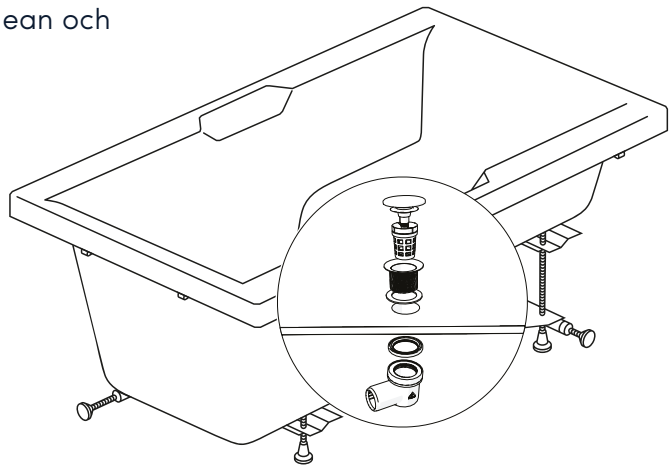

A

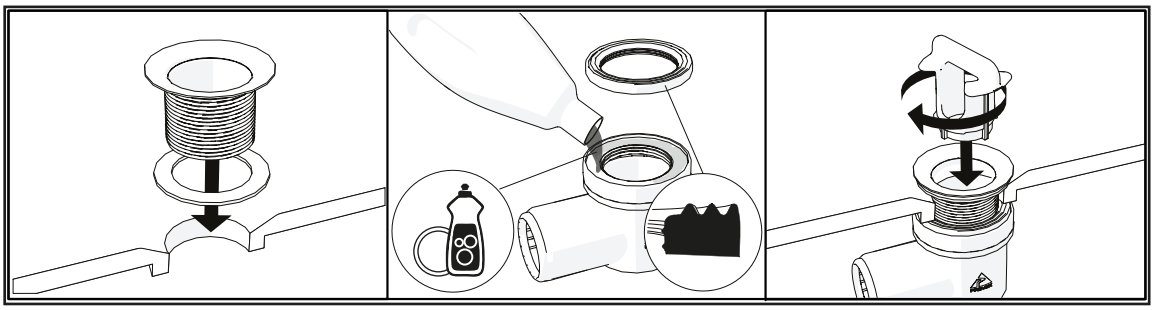

Skruva fast bottenventilen med hjälp av det medföljande verktyget. Använd smörjmedel i röret innan packningen sätts dit.

B

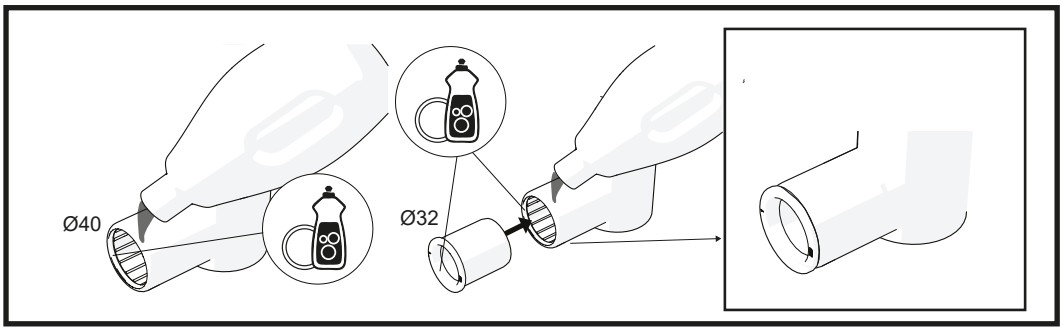

Sätt i insatsen i vinkelkopplingen. Använd smörjmedel i röret.

C

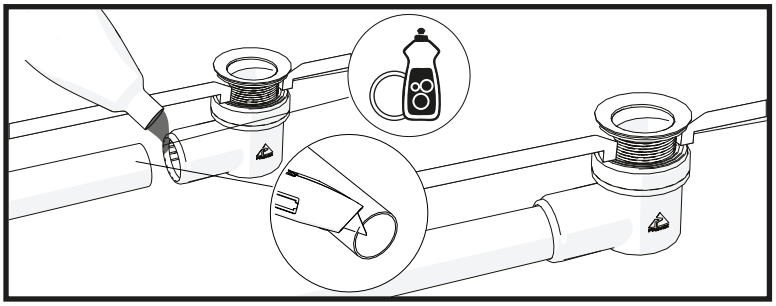

Vid behov, kapa utloppsröret till rätt längd med fintandad såg eller kniv.
Anslut röret till brunnen.

D

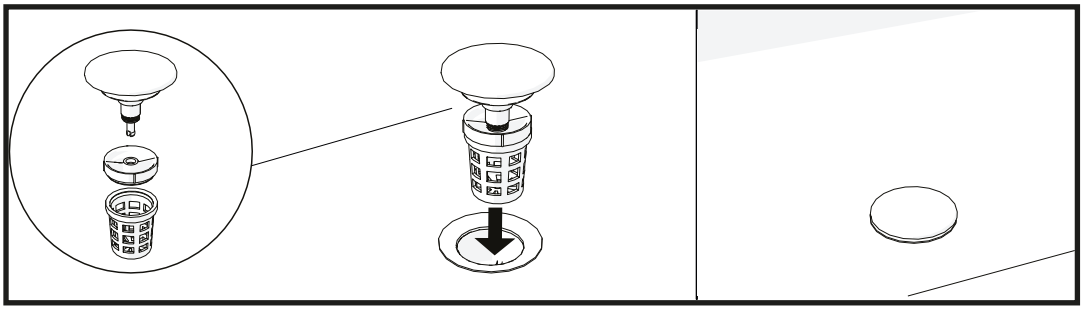

Montera ihop pop up-ventil och sätt fast silikonkorgen.

E

Placera badkaret på dess önskade plats. Fyll sedan badkaret med vatten och kontrollera att inga anslutningar läcker. Tappa sedan ur vattnet.

5

Nu är badkaret klart att byggas in.
OBS! Tänk på att placera in en lucka så att avloppet kan nås i händelse av eventuellt stopp.

När badkaret är inkaklat, fyll det med vatten och vid behov täta med silikon runt badkaret. Låt vattnet stå i badkaret 24 timmar så att silikonet kan härda i rätt läge under vattentyngd.

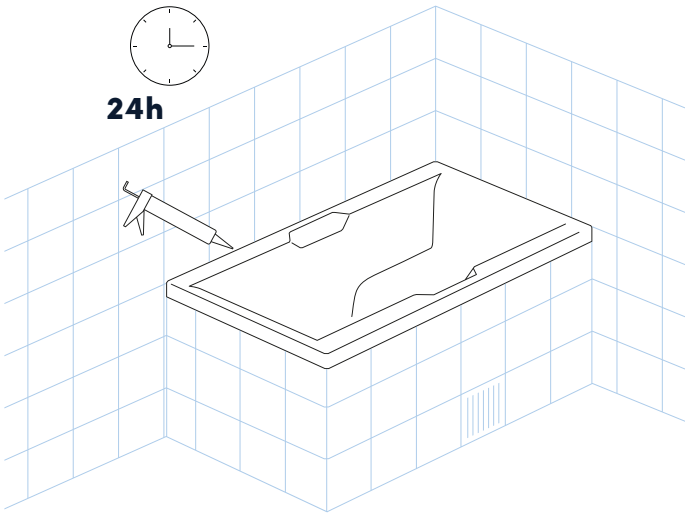

6

KLART!

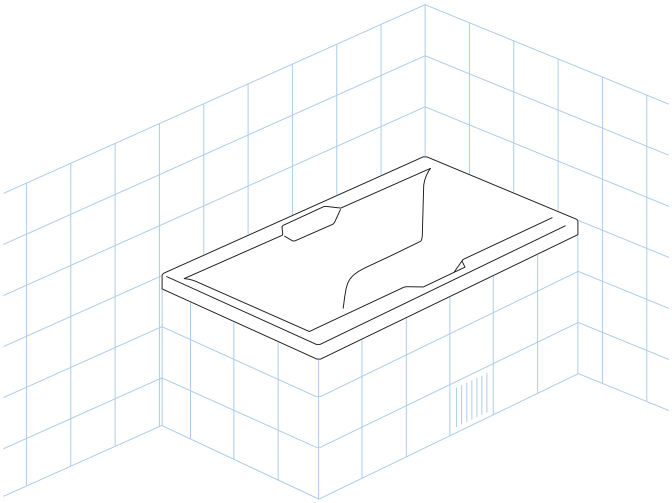

nordhem®

Nordhem Värme AB | Gamla Särövägen 37, 429 41 Särö | tel 031-23 25 27
info@nordhem.se | nordhem.se | instagram: nordhem_sverige | facebook: @nordhem